ЛИМЦ.60148.05.000.025

Перв. примен.
ЛИМЦ.60148.05.000.000

Справ. №

√ Ra 12,5 (√)

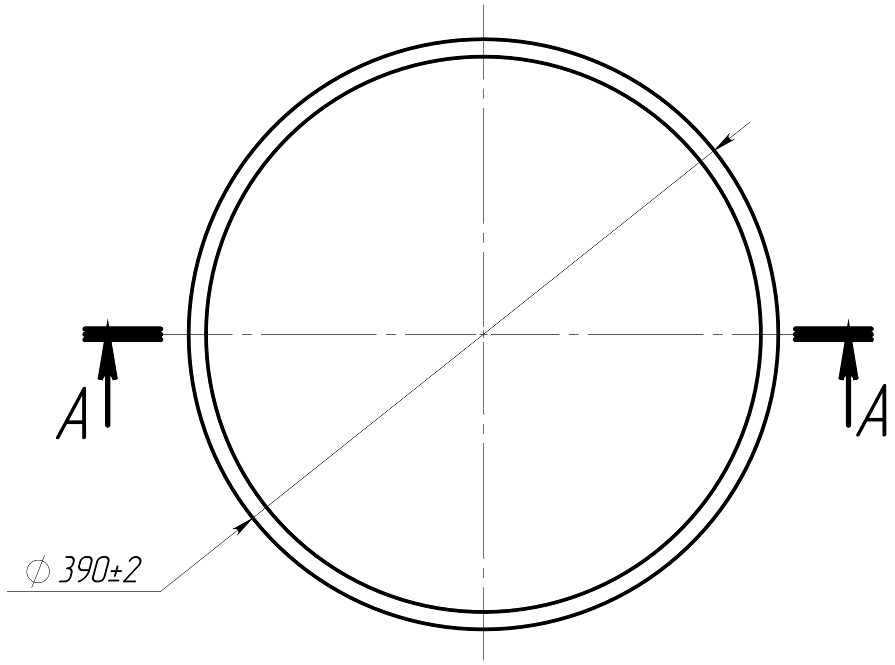

A–A (1:1)

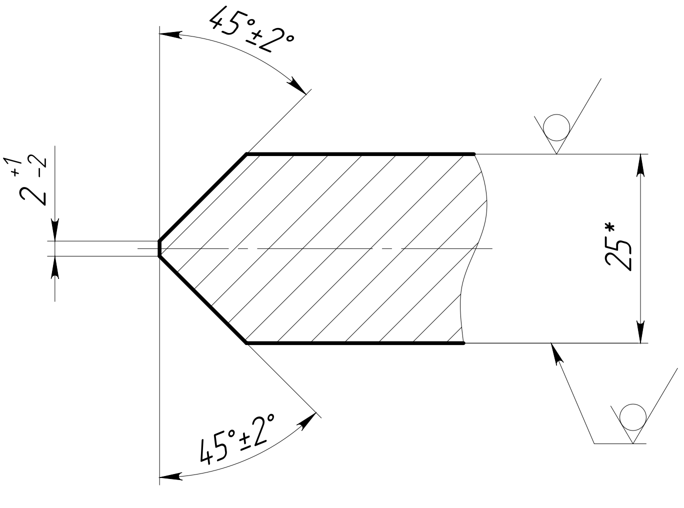

1. *ŭǬǅǄǯÅ ǯǵȉ ắǹÅǬǬǸǴ.
2. ŭǫâǅǯ ǯŇňǽåǴǅ ňŇ ǍŭǙù 30893.2 - ІK.
3. ŭåǼÅèǯ ǴÅŇǄǴǅ ňÅǅǼǽňǅǼÊ.
4. ŭǬÅǴǅÅŇǬǬǼÊ ŇǫŇǅƿǬäǯƿǅǯ äǯÅǼǯǰǫ.

Подп. и дата

Инв. № дубл.

Взам. инв. №

Подп. и дата

Инв. № подл.

					ЛИМЦ.60148.05.000.025
1	Нов.	ЛИМЦ.60148.24ИИ	Бык	13.02.26	
Изм.	Лист	№ докум.	Подп.	Дата	
Разраб.		Быков	Бык	15.07.25	Заглушка
Пров.		Лаптев			
Т. контр.		Волков			
Н. контр.		Ванина			
Утв.		Соломатин			

Лит.	Масса	Масштаб
	22.34	1:5
Лист	Листов 1	

Лист $\frac{\text{Б–ПН–25 ГОСТ 19903–2015}}{\text{09Г2С ГОСТ 19281–2014}}$

АО "БТ"

Шифр:

Копировал

Формат А4